AZIMUTH AZ-PS6/4

PoE-коммутатор с 4 портами PoE 10/100 Мбит/с и 2 портами 100 Мбит/с

Комплектация
1. Коммутатор с поддержкой PoE — 1 шт.
2. Картонная упаковка — 1 шт.
3. Кабель питания — 1 шт.
4. Спецификация — 1 шт.

Выпуск 04/23

Общее количество сетевых портов	6 портов
Количество портов PoE	4 порта 10BASE-T/100BASE-TX
Количество портов Uplink	2 порта 100BASE-TX
Режимы работы	100 м, 100 Мбит/с; 250 м, 10 Мбит/с
PoE бюджет	78 Вт, не более 30 Вт на порт
PoE стандарт	IEEE802.3af/at Power over Ethernet
Система охлаждения	пассивная
Коммутационная способность	1 Гбит/с
Скорость фильтрации/ передачи пакетов	Fast Ethernet: 148800 пакетов в сек. на порт
Метод коммутации	Store-and-Forward
Сетевые протоколы	IEEE802.3u 100 BASE-TX, IEEE802.3x Flow Control, IEEE802.3af Power over Ethernet
Тип блока питания	встроенный
Напряжение питания	вход: 180-240 В
Рекомендуемый кабель	UTP cat5e медный
Диапазон рабочих температур	-10…+55°C
Допустимая влажность	10% - 95% RH, без конденсации
Габаритные размеры, мм	200x145x44

Элементы передней панели AZ-PS6/4

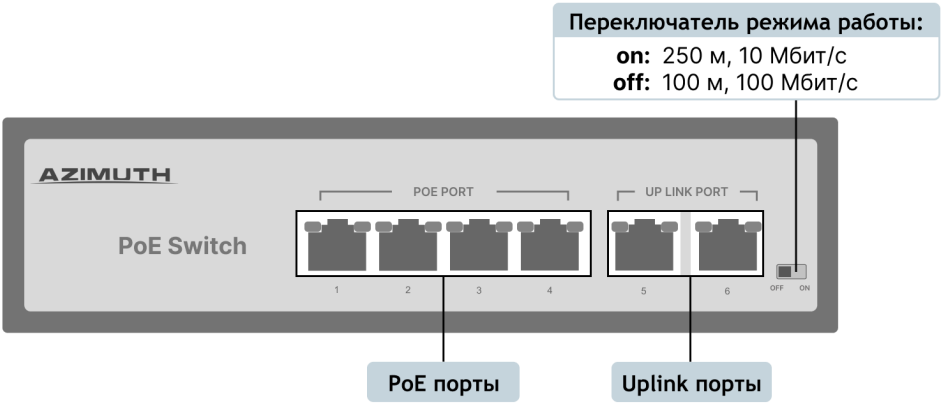
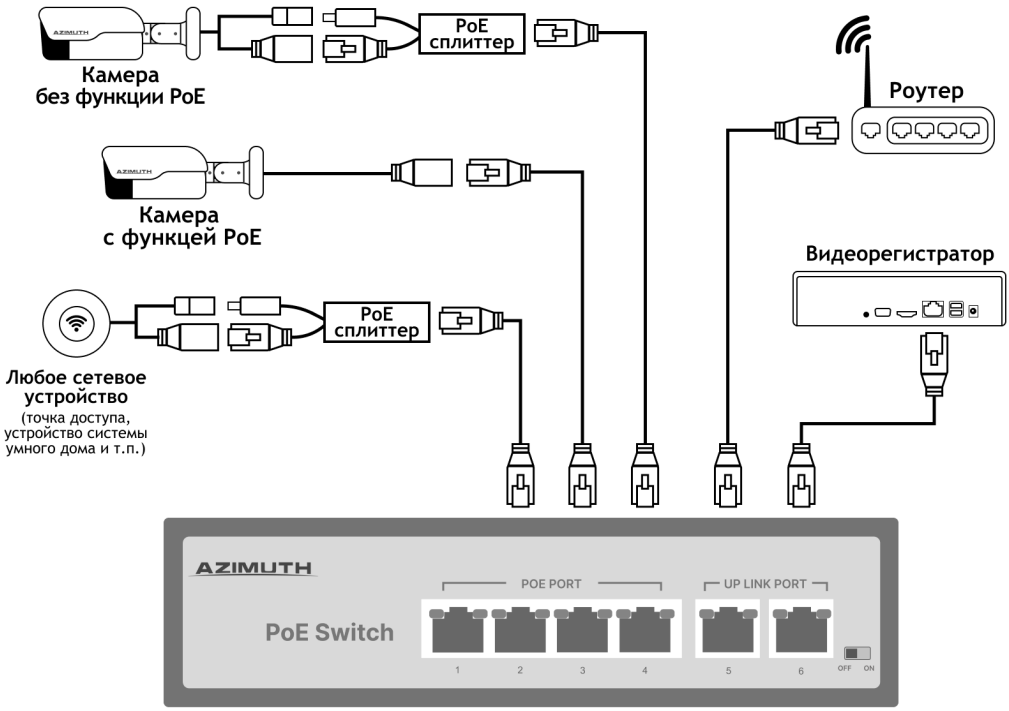
Подключение устройств к AZ-PS6/4